4

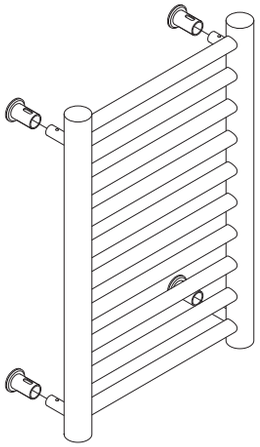

5

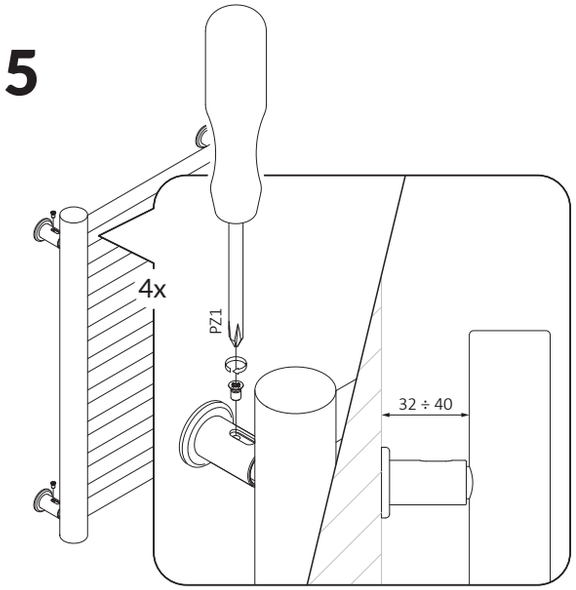

TERMA
SINCE 1990

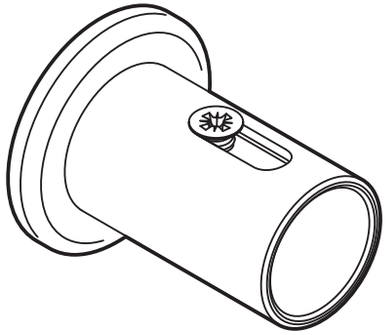

6 a/b/c*

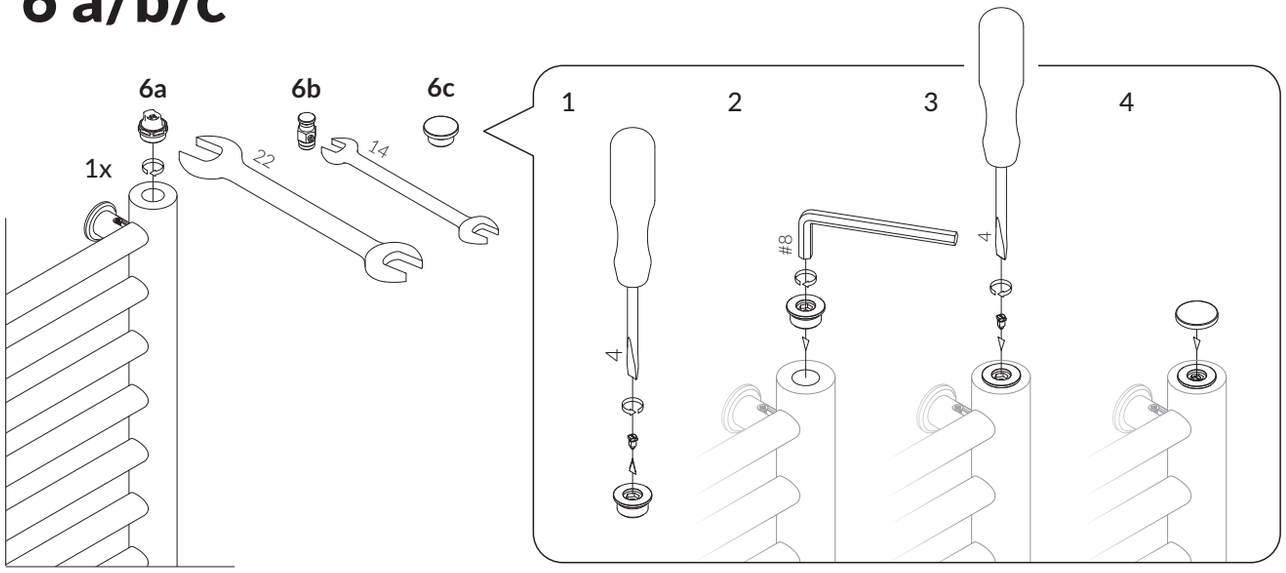

User Manual

Mounting bracket V4P
4x

PL Instrukcja montażu — mocowanie V4P
CS Pokyny k instalaci — konzole zmien na montážní profily V4P
DE Montageanleitung — Wandhalterung V4P
ES Instrucción de montaje — soportes V4P
FR Instruction du montage — Support de montage V4P
IT Manuale d'uso — staffa di fissaggio V4P
NL Gebruiksaanwijzin — muur bevestiging V4P
RU Инструкция монтажа — креплений V4P
SK Pokyny k inštalácii — montážne profily V4P

20191107 MPGKG-380 WOŁOSIUK KACPER

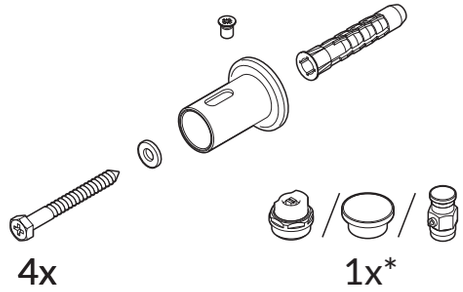

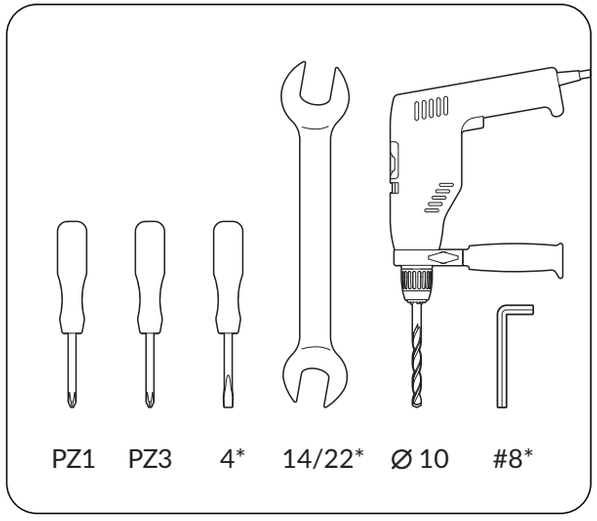

* EN Refers to water and dual fuel version
PL Dotyczy wersji wodnej i wodno-elektrycznej
CS Týká se vodní a hydroelektrické verze.
DE Betrifft die Wasser- und Wasser-Elektrischen Versionen
ES Se refiere a la versión de agua y mixta
FR Concerne la version hydraulique et mixte
IT Si riferisce alla versione idronica e mista.
NL Betreft zowel water- als water/elektrisch verwarmde versies
RU Касается версии водной и водно-электрической
SK Týka sa vodnej a hydroelektrickej verzie.

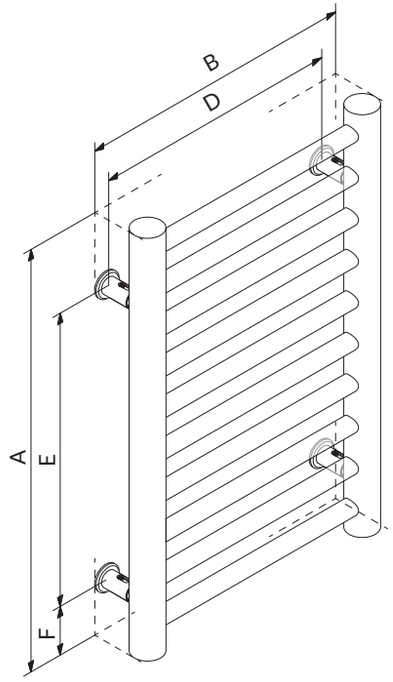

1

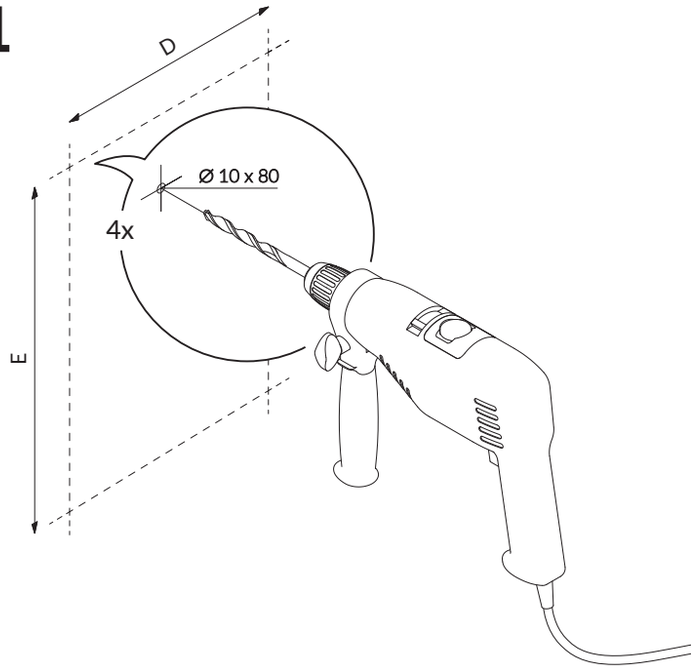

2

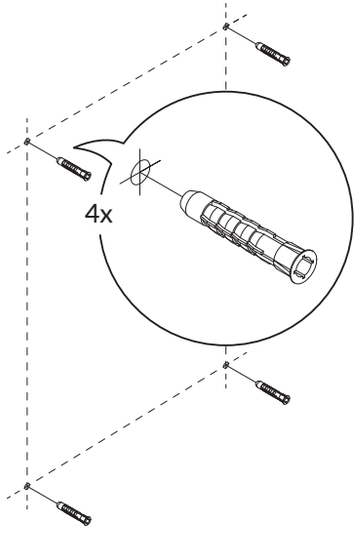
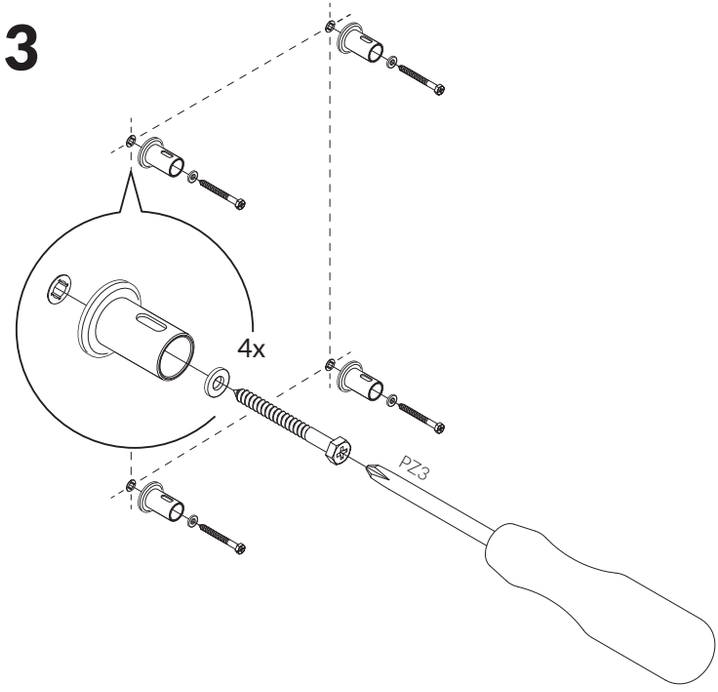
3